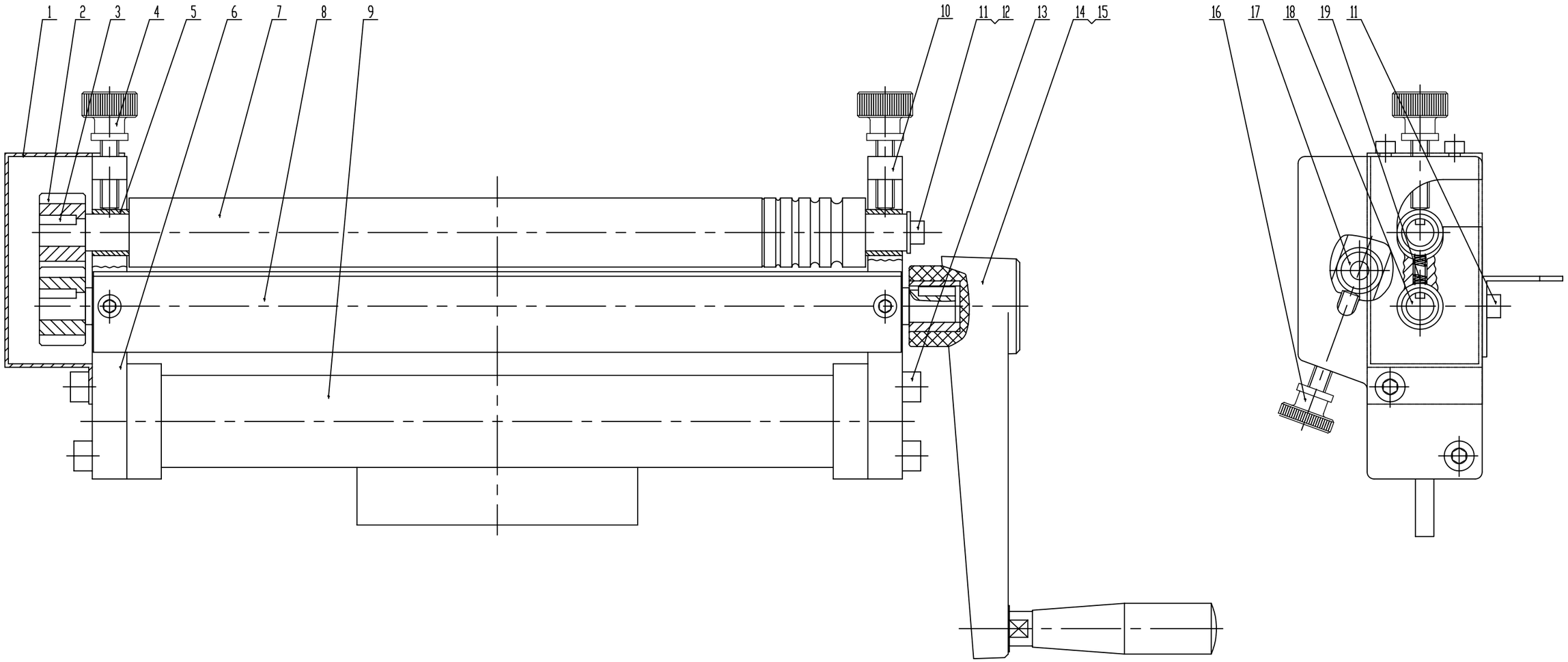

Pos.	Part- no.	Designation	Qty.	Type/Size/Material			
19	0 3244030 19	Feder	2	0.8x4.5x18			
18	0 3244030 18	Rollwalze unten	1	45			
17	0 3244030 17	Umlenkwalze	1	45			
16	0 3244030 16 (0323016)	Stellschraube Blegeradlus	2	M8x45			
15	0 3244030 15 (0323015)	Kurbelgrtff	1	BM10X80-U			
14	0 3244030 14 (0323014)	Kurbel	1	ABS			
13	0 3244030 13	Innensechskantschraube	4	M8x25			
12	0 3244030 12	Unterlegscheibe	1	6			
11	0 3244030 11	Innensechskantschraube	5	M6x8			
10	0 3244030 10	Seitenrahmen rechts	1	2A12			
9	0 3244030 9	Verbindungsbügel	1	Q235-A			
8	0 3244030 8	Auflageblech	1	Q235-A			
7	0 3244030 7	Rollwalze oben	1	45			

Pos.	Part- no.	Designation	Qty.	Type/Size/Material			
6	0 3244030 6	Seitenrahmen links	1	2A12			
5	0 3244030 5	Messinghülse	6	45			
4	0 3244030 4	Stellschraube Materialst.	2	BM10X80-U			
3	0 3244030 3	Passfeder	3	C4x16			
2	0 3244030 2	Zahnrad	2	45			
1	0 3244030 1	Blechgehäuse	1	Q235-A			

	Part numbers		
Ind.	Modification	Day	Name

Designed by	Verif. by	Approval date	Filename	Date 23/08/2005	

OPTIMUM
MASCHINEN · GERMANY
Dr.-Robert-Pfleger-Str. 26
D-96103 Hallstadt

Drei-Walzen Rundbiegemaschine BM 3

3244030	Edition 2	Sheet 1 of 1